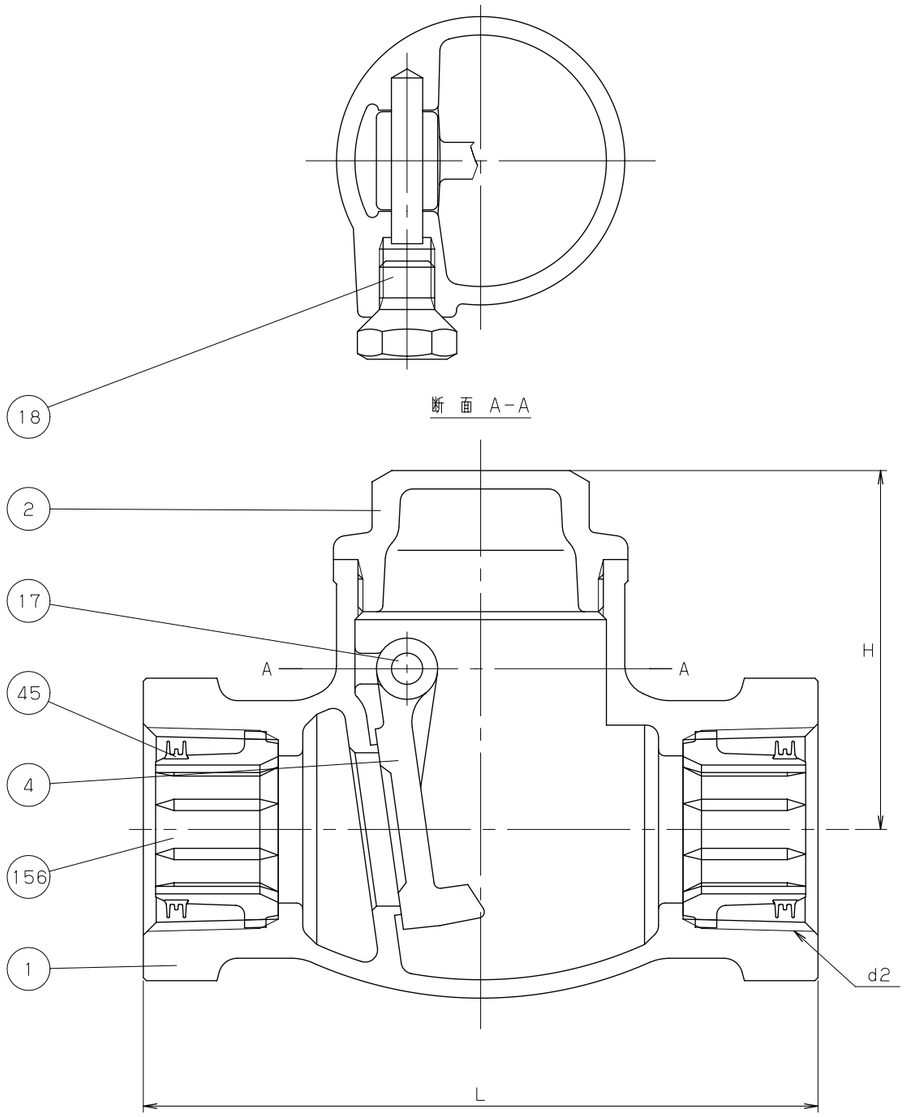

断 面 A-A

ラベル表示内容	ラベル色
JV5 国交省仕様 鉛フリー 水(5) P・V共用 Z	ブルー

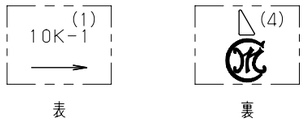

表　　裏

鋳 出 し 表 示

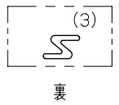

裏

材 質 表 示

寸法表　　単位：mm

呼び径 B	呼び径 A	d2	H	L	S1		
1/2	15	Rc 1/2	43	82	29		
3/4	20	Rc 3/4	51.5	98	35		
1	25	Rc 1	58.5	109	44		
1.1/4	32	Rc 1 1/4	67	125	54		
1.1/2	40	Rc 1 1/2	73.5	138	60		
2	50	Rc 2	86	162	74		

注 (1) 呼び径を表わしています.
(2) 引張強さと伸びは、JIS H3250のC3771と同等以上.
(3) 上記Sは、鉛フリー銅合金材料の種類を表わしています.
(4) 上記 ◺ は、接水部品の全てを鉛フリー材料で製作した給水器具を表わしています.
(5) 上記 水 は、浸出性能基準に適合し、飲用に適することを表わしています.
(6) 可燃性ガス・毒性ガスには使用しないでください.

部番	部品名	個数	材料	記事
1	弁 箱	1	CAC911	
2	ふ た	1	C6803 (2)	
4	弁 体	1	CAC911	
17	ヒンジピン	1	C1100BD-H	
18	プラグ	1	C3604BD	
45	シールリング	2	PE	
156	コア	2	変性PPE	

規格	面間	三吉標準
	管接続	JIS B0203
	肉厚	三吉標準
	圧力検査	三吉標準
製品コード		
製品記号		10BCNC

コア付 鉛フリー青銅 10K ねじ込み形

スイング逆止め弁

JWWA K132 SGP-P, K116 SGP-V共用, JV5

年月日	2020.03.03	図番	△			
承認	仲 川	R12-A00019	△			
検図	中 村		△			
設計	小 倉		△			
製図	田 中	REV-00	記号	日付	承認	

三吉バルブ株式会社

MIYOSHI