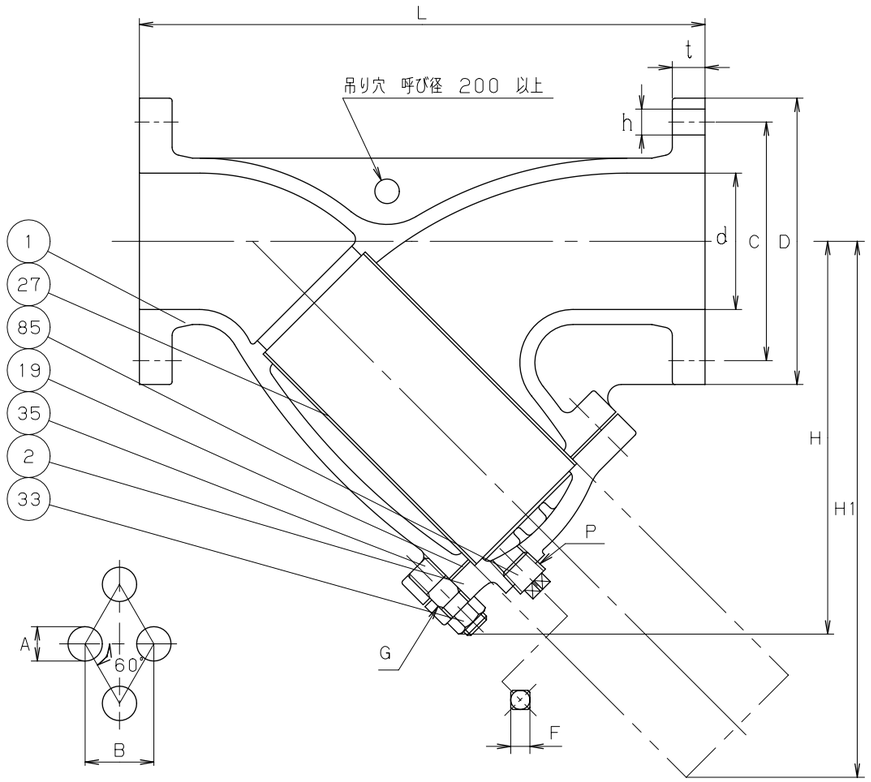

スクリーンの穴の大きさ

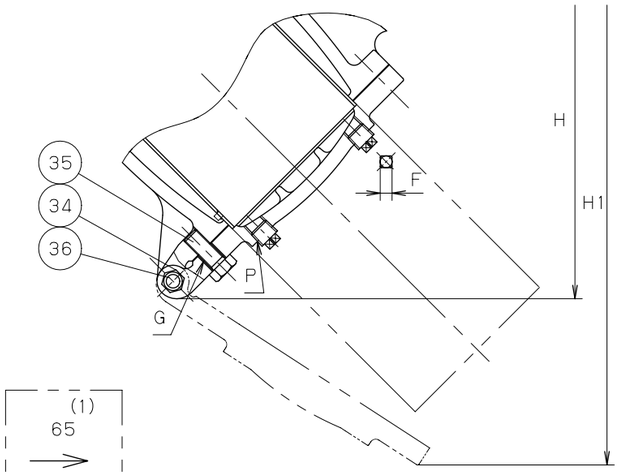

呼び径 200 以上

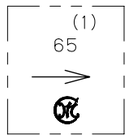

鋳 出 し 表 示

寸法表　　単位：mm

呼び径 A	呼び径 B	d	L	H	H1	フランジ D	フランジ ボルト穴 C	フランジ ボルト穴 数	フランジ ボルト穴 h	フランジ ボルトのねじの呼び	フランジ t	P	A	B	F	G
65	2.1/2	65	305	208	289	175	140	4	19	M16	22	Rc 1/2	1.5	2.5	14	M12
80	3	80	360	237	335	185	150	8	19	M16	22	Rc 1/2	1.5	2.5	14	M12
100	4	100	415	280	388	210	175	8	19	M16	24	Rc 1/2	1.5	2.5	14	M16
125	5	125	465	325	446	250	210	8	23	M20	24	Rc 3/4	1.5	2.5	17	M16
150	6	150	515	370	497	280	240	8	23	M20	26	Rc 3/4	3	5	17	M20
200	8	200	580	457	643	330	290	12	23	M20	26	Rc 3/4	3	5	17	M20
250	10	250	680	536	768	400	355	12	25	M22	30	Rc 3/4	5	7	17	M22
300	12	300	800	625	893	445	400	16	25	M22	32	Rc 3/4	5	7	17	M22

注 (1) 呼び径を表わしています.

部番	部品名	個数	材料	記事
1	本 体	1	ねずみ鋳鉄	FC200
2	ふ た	1	ねずみ鋳鉄	FC200
19	ガスケット	1	非石綿シートガスケット	
27	スクリーン	1	ステンレス鋼	304SS
33	ふたボルト用ナット	1組	炭素鋼	強度区分 4（呼び径 150 以下）
34	ふたヒンジボルト用ナット	1	炭素鋼	強度区分 4.8
35	ふたボルト	1組	炭素鋼	SS400
36	ふたヒンジボルト	1	炭素鋼	
85	プラグ	1	ステンレス鋼	304SS（呼び径 150 以下）
		2	ステンレス鋼	304SS（呼び径 200 以上）

規格	面間	メーカー 標準
	管接続	JIS B2239 10K
	肉厚	メーカー 標準
	圧力検査	メーカー 標準
製品コード		
製品記号		10FY

鋳鉄 10K フランジ形

Y形 ストレーナ

年月日	2021.06.23	図番	R12-A00035 REV-00
承認	河野		
検図	丸山		
設計	グダデ		
製図	田中		

記号	日付	承認
△		
△		
△		
△		

三吉バルブ株式会社

MIYOSHI