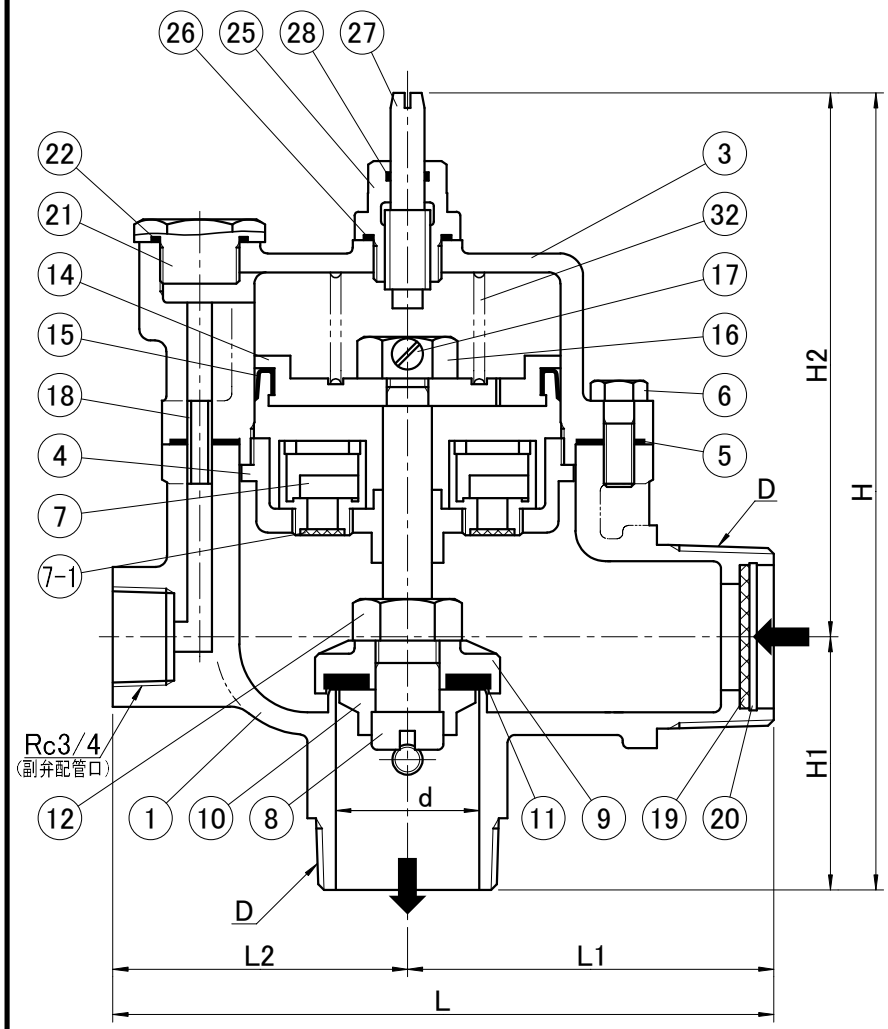

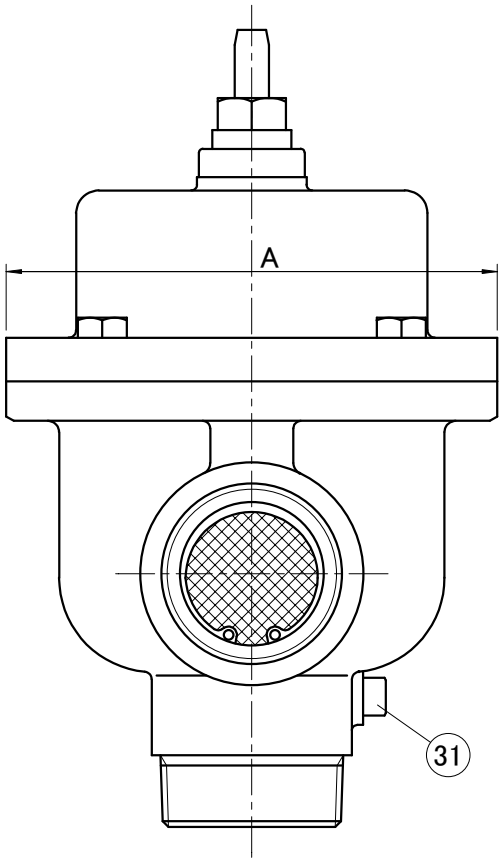

■ 材料表

品番	品名	材質	個数	備考
1	本体	鉛レス青銅	1	
3	シリンダ	鉛レス青銅	1	
4	シリンダふた	鉛レス青銅	1	
5	ガスケット	NBR	1	
6	締付ボルト	SUS304	4	
7	チャッキ弁	SUS304/C3604BD	2	
7-1	ストレーナ	SUS304	2	
8	スピンドル	C3604 BD	1	
9	弁体	鉛レス青銅	1	
10	ケレップ	鉛レス青銅	1	
11	パッキン	EPDM	1	
12	弁体締付ナット	C3604 BD	1	
14	ピストン	鉛レス青銅	1	
15	Oリング	NBR	1	
16	ピストン締付ナット	C3604 BD	1	
17	止めビス	SUS304	1	
18	小管路	SUS304	1	
19	ストレーナ	SUS304	1	
20	ストレーナ押え	SUS304	1	
21	キャップ	C3604 BD	1	
22	Oリング	NBR	1	
25	調整用本体	CAC406	1	
26	Oリング	NBR	1	
27	流量調整棒	C3604 BD	1	
28	Oリング	NBR	1	
31	プラグ	SUS304	1	
32	スプリング	SUS304	1	

■ 仕様

項目	仕様
使用圧力範囲	0.07 ～ 0.78 MPa
構造耐圧	1.75 MPa
適用流体	水道水（常温）
制御方式	機械的制御 ： 専用副弁（ボールタップ） または 電気的制御 ： 専用電磁弁（FM-PSV-3）
取付姿勢	水平配管にシリンダ部を上（垂直）に取付け
取付位置	貯水槽の給水停止水位面よりも上に取付け
付属品	副弁（ボールタップ 20A）：FM-20

■ 寸法表 (mm)

呼び径＼記号	D	d	L1	L2	L	H1	H2	H	A
25	R1	25	74	73	147	55	131	186	105
30	R1 1/4	32	89	76	165	58	139	197	110
40	R1 1/2	38	96	79	175	68	146	214	130
50	R2	48	102	87	189	73	145	218	140

件名						日付	2023.11.29	第三角法	尺度 ×
承認	森下	検図	和田	作図	高橋	品名	FMバルブ		
						型名	FM-3L		
株式会社FMバルブ製作所						図番			

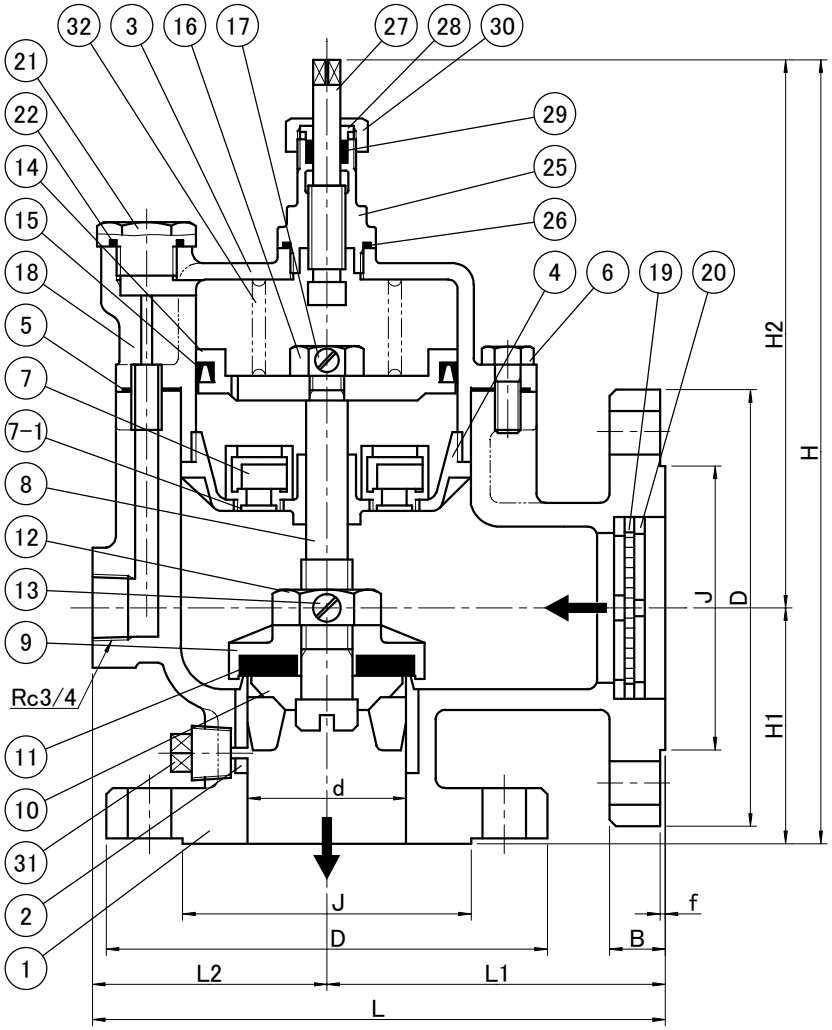

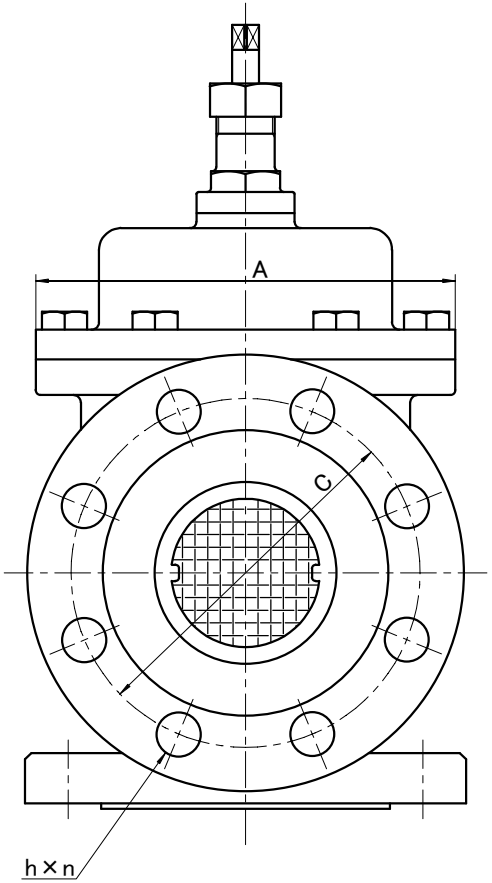

■ 材料表

品番	品名	材質	個数	備考
1	本体	鉛レス青銅	1	
2	弁座シート	SUS304	1	
3	シリンダ	鉛レス青銅	1	
4	シリンダふた	鉛レス青銅	1	
5	ガスケット	NBR	1	
6	締付ボルト	SUS304	6(8)	( )は150A以上
7	チャッキ弁	SUS304/C3604BD	2(3)	( )は100A以上
7-1	ストレーナ	SUS304	2(3)	( )は100A以上
8	スピンドル	C3604BD	1	
9	弁体	鉛レス青銅	1	
10	ケレップ	鉛レス青銅	1	
11	パッキン	EPDM	1	
12	弁体締付ナット	C3604BD	1	
13	止めビス	SUS304	1	
14	ピストン	鉛レス青銅	1	
15	Oリング	NBR	1	
16	ピストン締付ナット	C3604BD	1	
17	止めビス	SUS304	1	
18	小管路	SUS304	1	
19	ストレーナ	SUS304	1	
20	ストレーナ押え	CAC406	1	
21	キャップ	C3604BD	1	
22	Oリング	NBR	1	
25	調整用本体	CAC406	1	
26	Oリング	NBR	1	
27	流量調整棒	C3604BD	1	
28	グランドパッキン押え	C3604BD	1	
29	グランドパッキン		1	T2996-NA
30	袋ナット	C3604BD	1	
31	VB取付プラグ	C3604BD	1	R1/2
32	スプリング	SUS304	1(0)	200Aは無し

■ 仕様

項目	仕様
使用圧力範囲	65～100A:0.07～0.78MPa 150～200A:0.08～0.78MPa
構造耐圧	1.75 MPa
適用流体	水道水(常温)
制御方式	機械的制御 : 専用副弁(ボールタップ) または 電機的制御 : 専用電磁弁(FM-PSV-3)
取付姿勢	水平配管にシリンダ部を上(垂直)に取り付け
取付位置	貯水槽の給水停止水位面よりも上に取付け
付属品	副弁(ボールタップ 20A):FM-20

■ 寸法表

(mm)

呼び径 \ 記号	JIS 10K (RF) フランジ d	D	J	C	B	f	h×n	L1	L2	L	H1	H2	H	A
65	65	175	116	140	18	2	19×4	130	101	231	81	229	310	180
75	75	185	126	150	18	2	19×8	156	104	260	106	241	347	183
100	100	210	151	175	18	2	19×8	188	127	315	135	265	400	234
150	150	280	212	240	22	2	23×8	207	158	365	138	439	577	320
200	200	330	262	290	22	2	23×12	273	212	485	176	492	668	416

件名				日付	2023.11.29	第三角法	尺度 ×
承認	森下	検図	森下	設計	和田	品名	FMバルブ
						型名	FM-3L
株式会社FMバルブ製作所						図番	