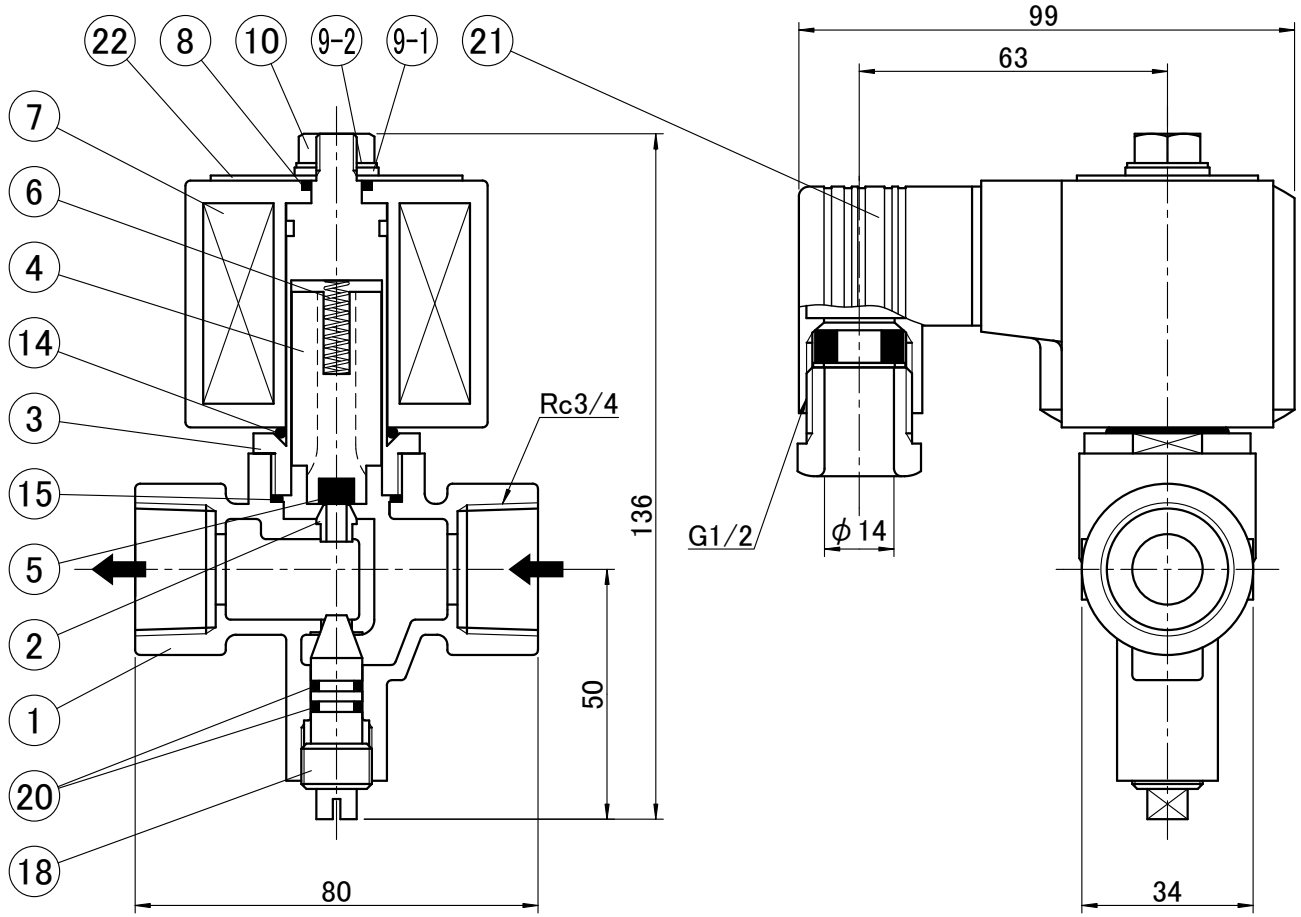

■ 材料表

品番	品名	材質	個数	備考
1	本体	鉛レス青銅	1	
2	シート	SUS304	1	
3	パックレスパイプ	SUS304	1	
4	プランジャ	SUS416	1	
5	パッキン	EPDM	1	
6	スプリング	SUS304	1	
7	コイル		1	
8	Oリング	NBR	1	
9-1	平座金	SPCC	1	
9-2	皿ばね座金	SUS304	1	
10	ナット	C3604BD	1	
14	Oリング	NBR	1	
15	Oリング	NBR	1	
18	手動開閉弁	C3604BD	1	
20	Oリング	NBR	2	
21	端子台	合成樹脂	1	
22	銘板	A1050P	1	

■ 仕様

項目	仕様
呼び径／オリフィス径	20mm ／ 4mm
使用圧力範囲	0 ～ 0.78 MPa
構造耐圧	1.75 MPa
適用流体	水道水（常温）
電圧	AC100/200V共通
励磁電流	AC100V：0.12A/0.09A　AC200V：0.28A/0.22A
起動電流	AC100V：0.36A/0.27A　AC200V：0.84A/0.66A
作動方式	直動式　通電開
周囲温度範囲	0 ～ 60 ℃
取付姿勢	水平配管にコイルを上部（垂直）に
重量	1.1 kg
備考	●バイパス回路内蔵 ●FMバルブのパイロット用途以外の使用には適しません。

■ 結線図

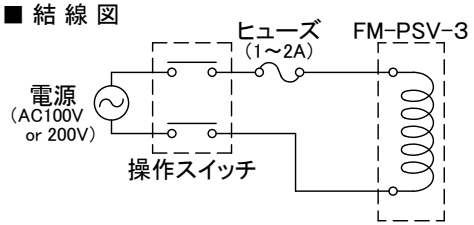

件名						日付	2023.6.8	第三角法	尺度	×
承認	森下	検図	和田	設計	大野	品名	FM電磁弁（FMバルブパイロット用）			
						型名	FM-PSV-3			
株式会社FMバルブ製作所						図番				