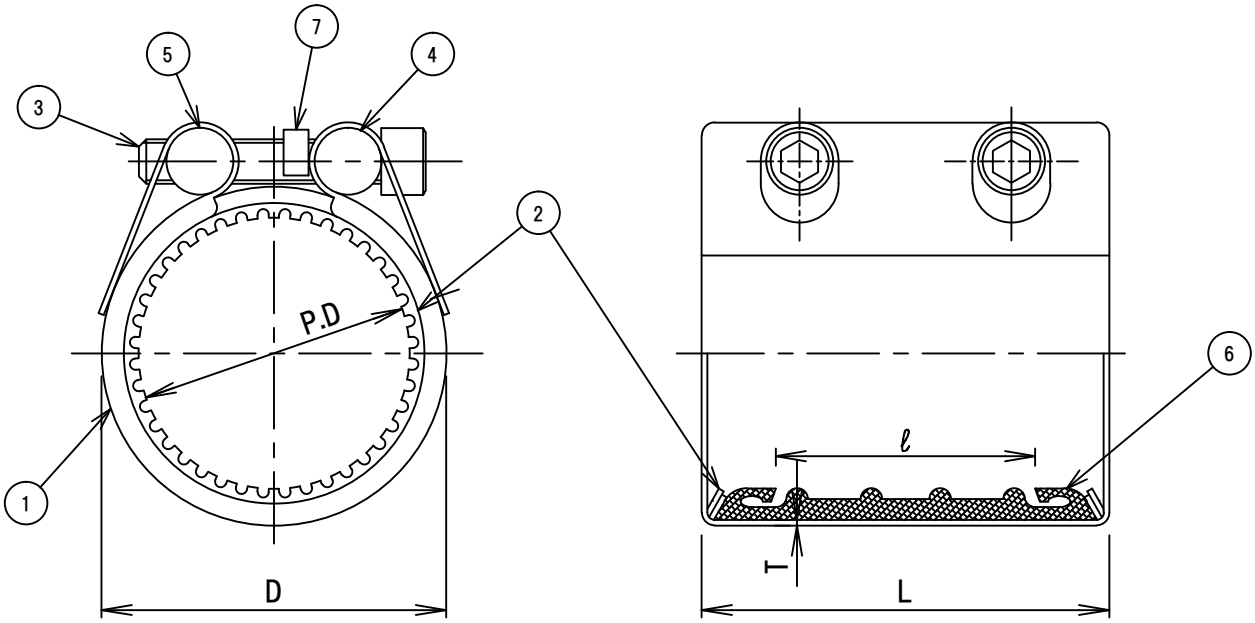

呼び径	ケーシング				ゴムシーリング	ボルト呼び径	ボルト締付トルク値	最高使用圧力（MPa）		偏角	質量
	P.D (mm)	D (mm)	L (mm)	T (mm)	ℓ (mm)		(N･m)	鋼管	ステンレス鋼管	（度）	(kg)
15A	21.0～22.0	32.5	60	0.8	28	M6	8～10	2.0	1.6	±2	0.19
20A	26.7～28.6	44		1.0	30	M8					0.32
25A	33.0～35.0	53									0.34
32A	42.0～44.5	60					15～17				0.36
40A	48.0～51.0	65									0.38
50A	59.0～62.0	81	80		40		18～20				0.60
65A	75.0～78.0	103	111	1.5	70	M12	45～50				1.45
80A	88.0～91.0	117			60						1.58
100A	113.0～116.5	144									1.78
125A	138.0～142.0	174	113	2.5			80～85	1.6			2.20
150A	163.0～167.5	198									2.44
200A	215.0～220.0	252	152	3.0	84	M14	140～150		0.5		5.0
250A	262.0～268.0	304						1.0			6.9
300A	316.0～323.0	354			90						7.8

記号	名 称	材 質	備 考
⑦	締め忘れ確認スペーサー	PVC	15A･20A･250A･300Aは装着しておりません
⑥	ゴムシーリング	NBR	
⑤	バーナット	SUS303	
④	バーワッシャー	SUS303	
③	締付けボルト	SUS304	
②	グリップリング	SUS301H	
①	ケーシング	SUS304	

名称	アトムズカップリング				
型式	GRタイプ　NBRゴムシーリング				
作図	K.I	検図	K.I	承認	T.O
図番	12069-6	作成日	2024.7.2		

AtoMS 株式会社 アトムズ