| 部番 | 部品名 | 材質 | 数量 | 備考 |
|---|---|---|---|---|
| 1 | ルーバー | SUS304 2B 0.5t | 1 | |
| 2 | 本体 | SUS304 2B 0.5t | 1 | |
| 3 | ダンパーユニット | SUS304 2B 1.5t | 1 | |
| 4 | 網 | SUS304 | 1 | |

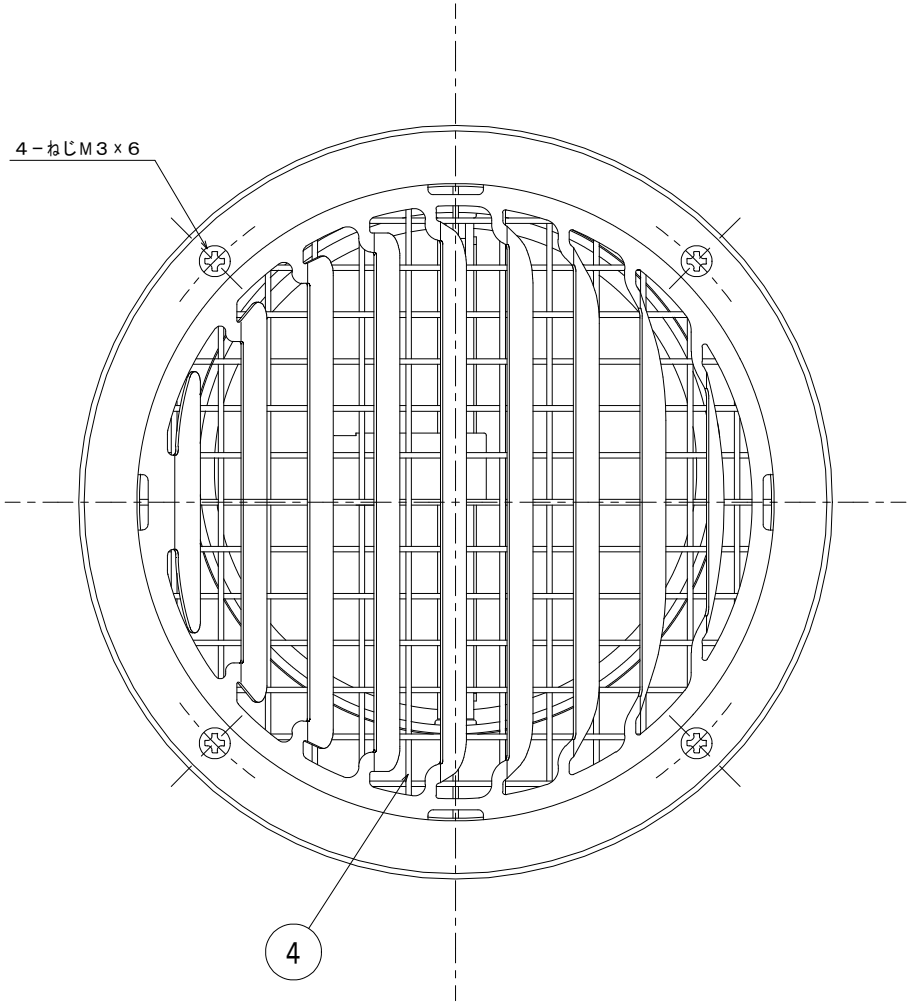


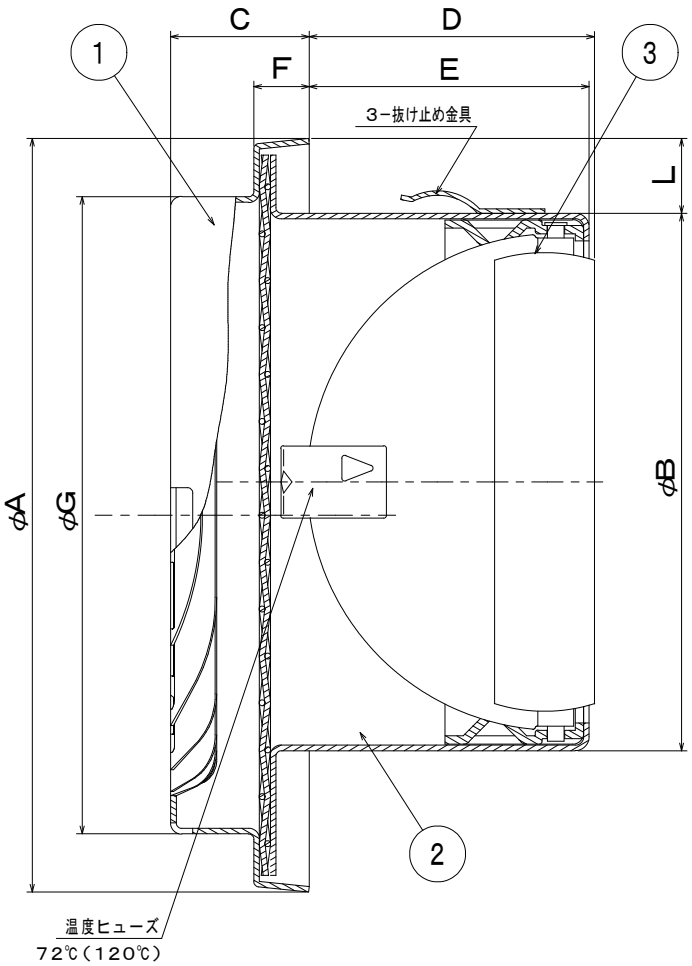


| 型番＼寸法 | A | B | C | D | E | F | G | L |
|---|---|---|---|---|---|---|---|---|
| ND-100TGLH-A_ | 136 | 97 | 25 | 51.5 | 50 | 10 | 115 | 13.5 |
| ND-150TGLH-A_ | 186 | 147 | 25 | 81.5 | 79.5 | 10 | 165 | 13.5 |

※型番末尾に追加すること

| メッシュサイズ | 追加型番 |
|---|---|
| 3メッシュ | A3 |
| 5メッシュ | A5 |
| 10メッシュ | A10 |

| | | | | |
|---|---|---|---|---|
| 5 | | | | |
| 4 | | | | |
| 3 | | | | |
| 2 | | | | |
| 1 | 塗装仕様変更 | 2019/05/09 | F.T | T.K |
| | 記事 | 年月日 | 担当 | 承認 |

| 承認APPA | 検図CHECK | 製図DRAWN | 設計DESIGN |
|---|---|---|---|
| I, H | I, H | T, K | T, K |

単位 UNITS: mm
尺度 SCALE: NTS
SIZE: A4

| | |
|---|---|
| 作成日付 DATE | 2005年 5月 10日 |
| 表面処理 FINISH | アクリル電着塗装+ポリエステル粉体塗装（標準色） |
| 材質 MATERIAL | SUS304 2B |
| 品名 TITLE | 丸・平型換気口 ND-TGLH-A_ |
| 図番 DRAWING NO. | K-S25E061924-A |

バクマ工業株式会社